NNU 4122 M/W33

产品尺寸参数

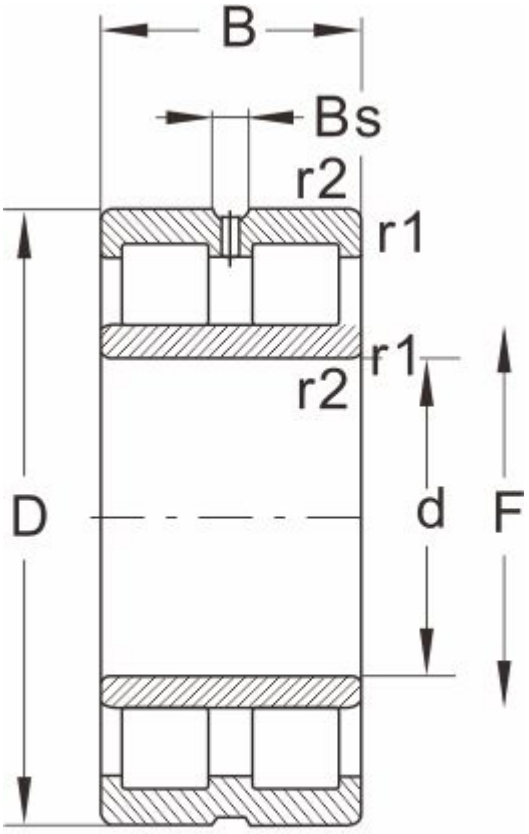

NNU...W33

型号	NNU 4122 M/W33
外形尺寸(mm)	
d	110
D	180
B	69
r1 r2 min	1.1
基本额定载荷(kN)	
动荷载	418
静荷载	710
极限速度(rpm)	
脂润滑	3200
油润滑	4300
轴承尺寸	
E	--
F	124
Bs ≈	5.5
S ≈	1.7
重量 (kg)	6.95