NNU 4126 K/M/W33

产品尺寸参数

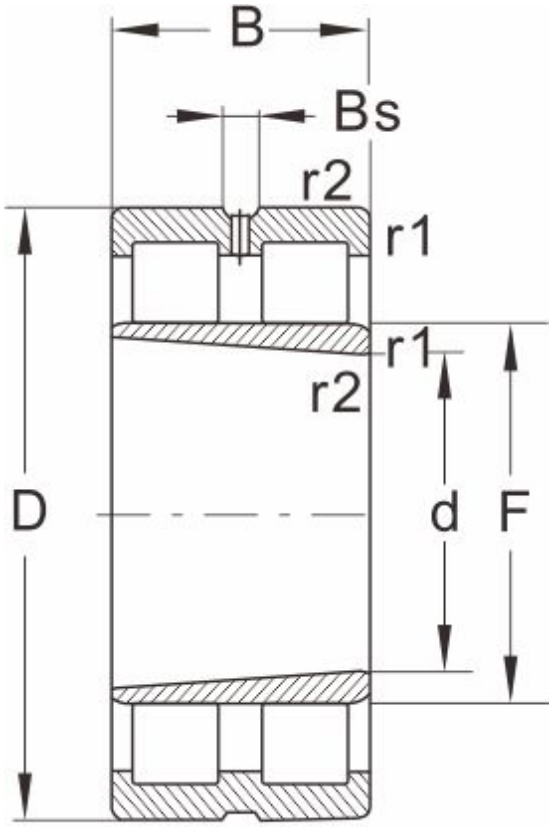

NNU...K/W33

型号	NNU 4126 K/M/W33
外形尺寸(mm)	
d	130
D	210
B	80
r1 r2 min	2
基本额定载荷(kN)	
动荷载	561
静荷载	965
极限速度(rpm)	
脂润滑	2800
油润滑	3600
轴承尺寸	
E	--
F	151
Bs ≈	8.3
S ≈	2.1
重量 (kg)	10.7