NNU 4131 M/W33

产品尺寸参数

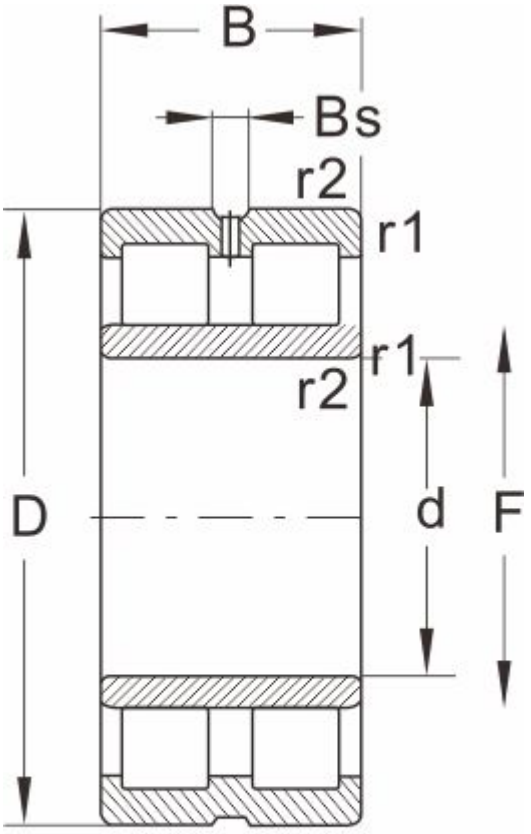

NNU...W33

型号	NNU 4131 M/W33
外形尺寸(mm)	
d	170
D	280
B	109
r1 r2 min	2.1
基本额定载荷(kN)	
动荷载	968
静荷载	1630
极限速度(rpm)	
脂润滑	2000
油润滑	2600
轴承尺寸	
E	--
F	198
Bs ≈	8.3
S ≈	4.1
重量 (kg)	26