NNU 4138 M/W33

产品尺寸参数

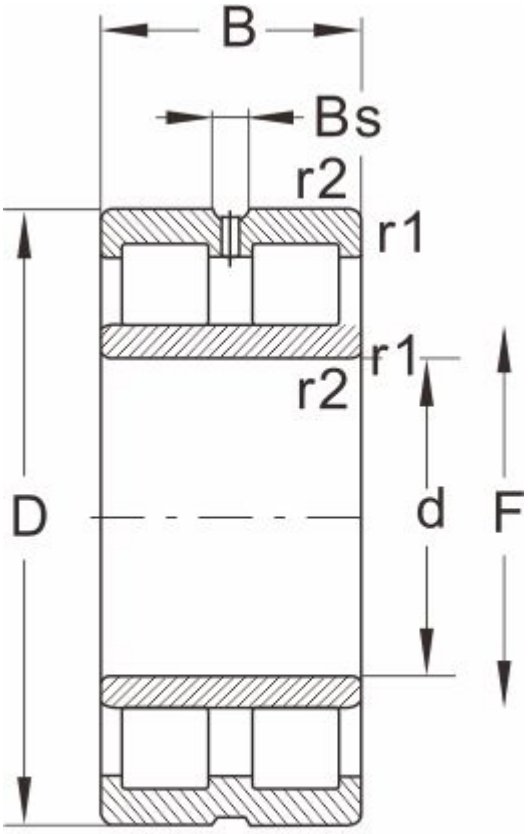

NNU...W33

型号	NNU 4138 M/W33
外形尺寸(mm)	
d	190
D	320
B	128
r1 r2 min	3
基本额定载荷(kN)	
动荷载	1320
静荷载	2200
极限速度(rpm)	
脂润滑	1800
油润滑	2400
轴承尺寸	
E	--
F	222
Bs ≈	11.1
S ≈	4
重量 (kg)	41