NNU 4140 M/W33

产品尺寸参数

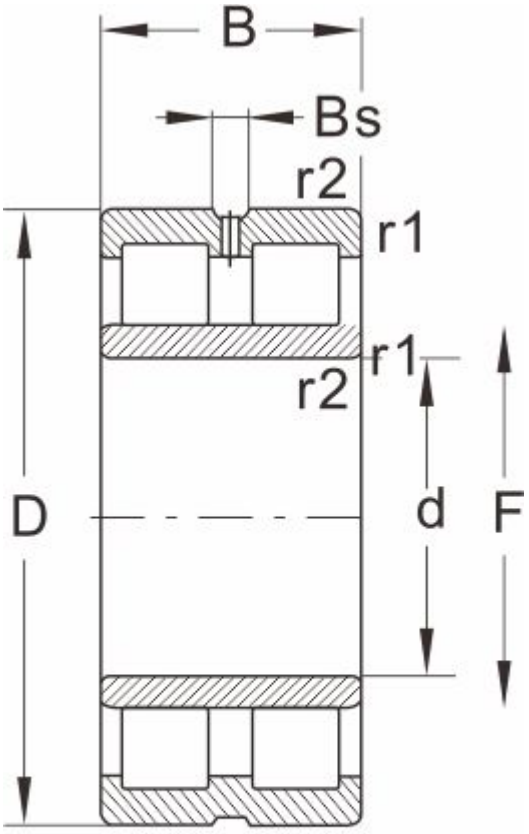

NNU...W33

型号	NNU 4140 M/W33
外形尺寸(mm)	
d	200
D	340
B	140
r1 r2 min	3
基本额定载荷(kN)	
动荷载	1470
静荷载	2550
极限速度(rpm)	
脂润滑	1700
油润滑	2200
轴承尺寸	
E	--
F	235
Bs ≈	11.1
S ≈	5.3
重量 (kg)	51