NNU 4148 K/M/W33

产品尺寸参数

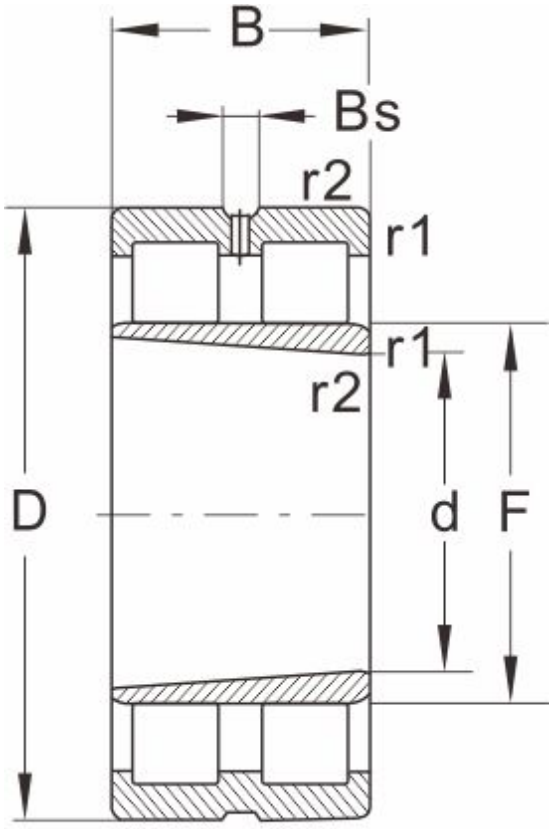

NNU...K/W33

型号	NNU 4148 K/M/W33
外形尺寸(mm)	
d	240
D	400
B	160
r1 r2 min	4
基本额定载荷(kN)	
动荷载	1980
静荷载	3650
极限速度(rpm)	
脂润滑	1400
油润滑	1800
轴承尺寸	
E	--
F	282
Bs ≈	13.9
S ≈	4.6
重量 (kg)	85