NNU 4848 M/W33

产品尺寸参数

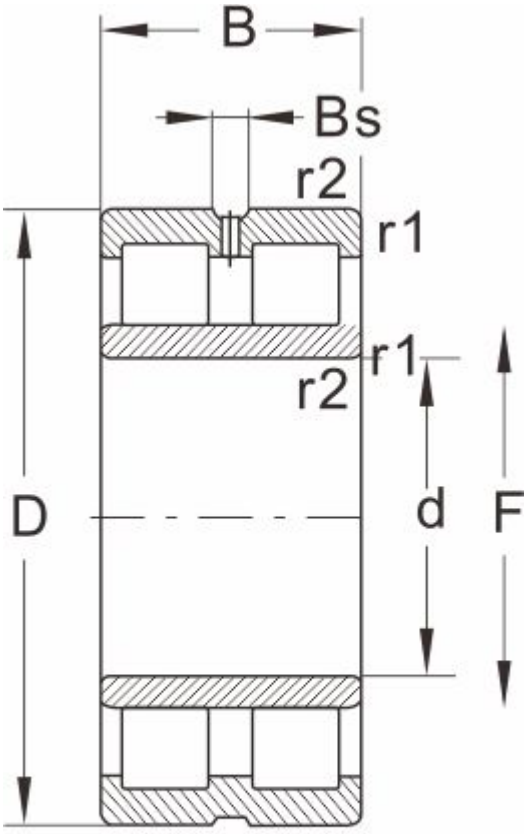

NNU...W33

型号	NNU 4848 M/W33
外形尺寸(mm)	
d	240
D	300
B	60
r1 r2 min	1.1
基本额定载荷(kN)	
动荷载	358
静荷载	930
极限速度(rpm)	
脂润滑	2200
油润滑	2400
轴承尺寸	
E	--
F	259
Bs ≈	11.1
S ≈	2.8
重量 (kg)	9.9