NNU 4932 K/M/W33

产品尺寸参数

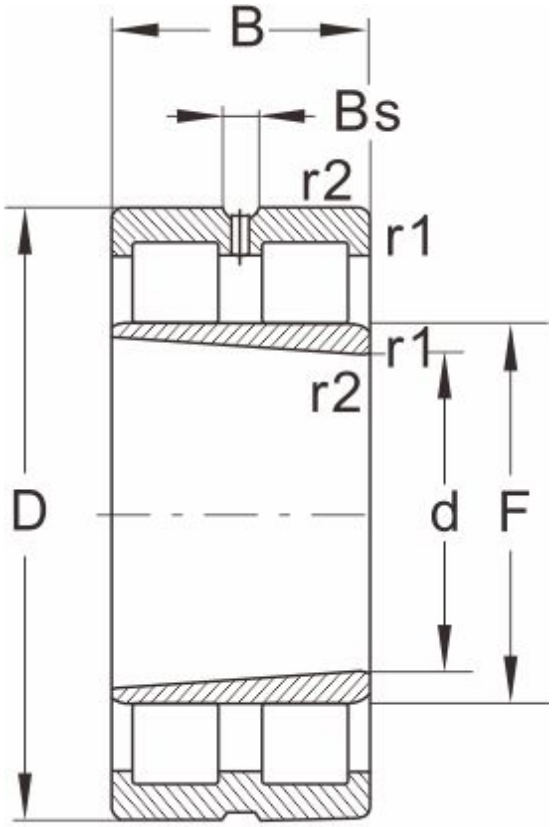

NNU...K/W33

型号	NNU 4932 K/M/W33
外形尺寸(mm)	
d	160
D	220
B	60
r1 r2 min	2
基本额定载荷(kN)	
动荷载	335
静荷载	680
极限速度(rpm)	
脂润滑	3400
油润滑	4000
轴承尺寸	
E	--
F	178.5
Bs ≈	6.5
S ≈	2.3
重量 (kg)	6.55