# NNU 4934 M/W33

## 产品尺寸参数

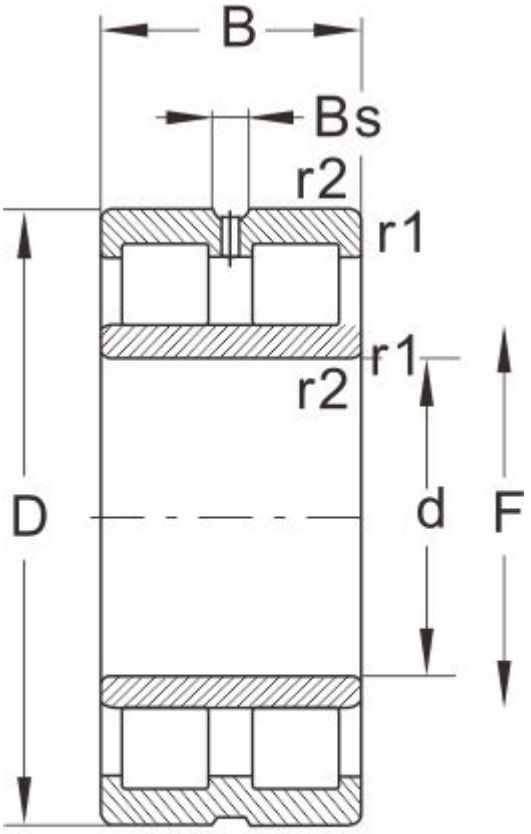


NNU...W33

| 型号 | NNU 4934 M/W33 |
|---|---|
| 外形尺寸(mm) | |
| d | 170 |
| D | 230 |
| B | 60 |
| r1 r2 min | 2 |
| 基本额定载荷(kN) | |
| 动荷载 | 340 |
| 静荷载 | 695 |
| 极限速度(rpm) | |
| 脂润滑 | 3200 |
| 油润滑 | 3800 |
| 轴承尺寸 | |
| E | -- |
| F | 188.5 |
| Bs ≈ | 6.5 |
| S ≈ | 2.3 |
| 重量 (kg) | 6.85 |