NNU 4938 M/W33

产品尺寸参数

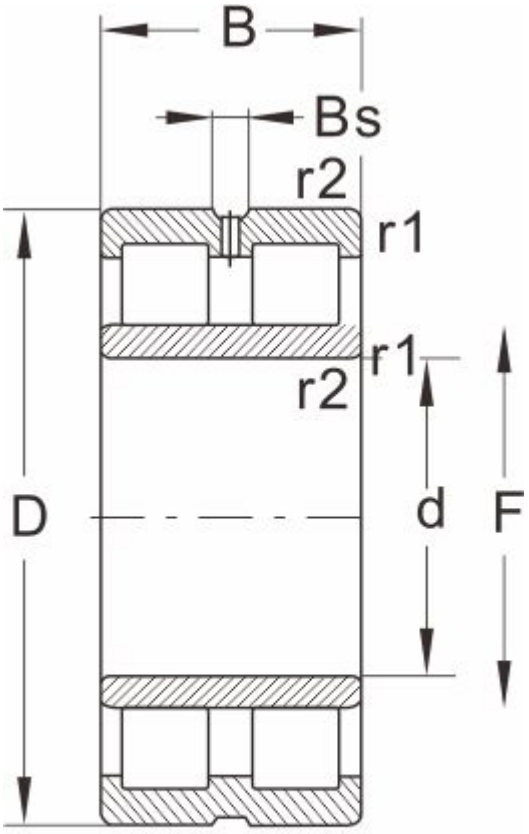

NNU...W33

型号	NNU 4938 M/W33
外形尺寸(mm)	
d	190
D	260
B	69
r1 r2 min	2
基本额定载荷(kN)	
动荷载	405
静荷载	880
极限速度(rpm)	
脂润滑	2800
油润滑	3400
轴承尺寸	
E	--
F	212
Bs ≈	9.5
S ≈	2.6
重量 (kg)	10.6