NNU 4948 K/M/W33

产品尺寸参数

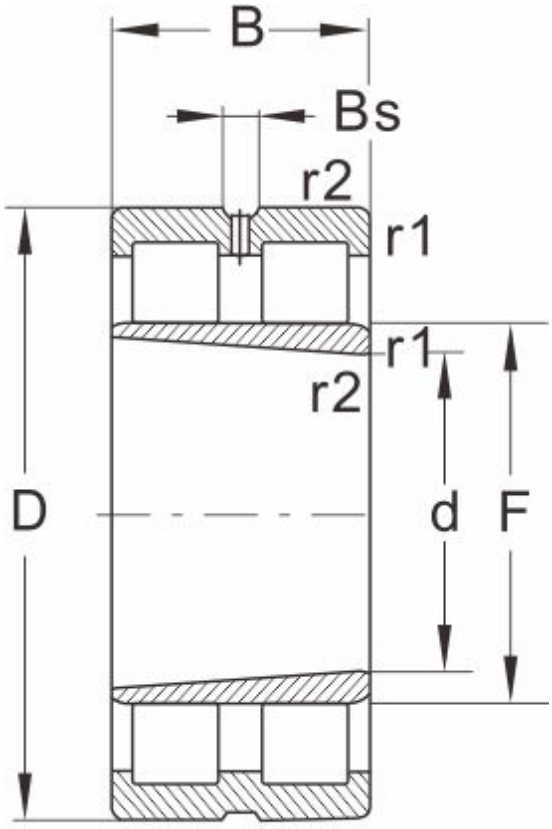

NNU...K/W33

型号	NNU 4948 K/M/W33
外形尺寸(mm)	
d	240
D	320
B	80
r1 r2 min	2.1
基本额定载荷(kN)	
动荷载	530
静荷载	1200
极限速度(rpm)	
脂润滑	2200
油润滑	2800
轴承尺寸	
E	--
F	265
Bs ≈	12
S ≈	3.4
重量 (kg)	17.4