NNU326131/HB1

产品尺寸参数

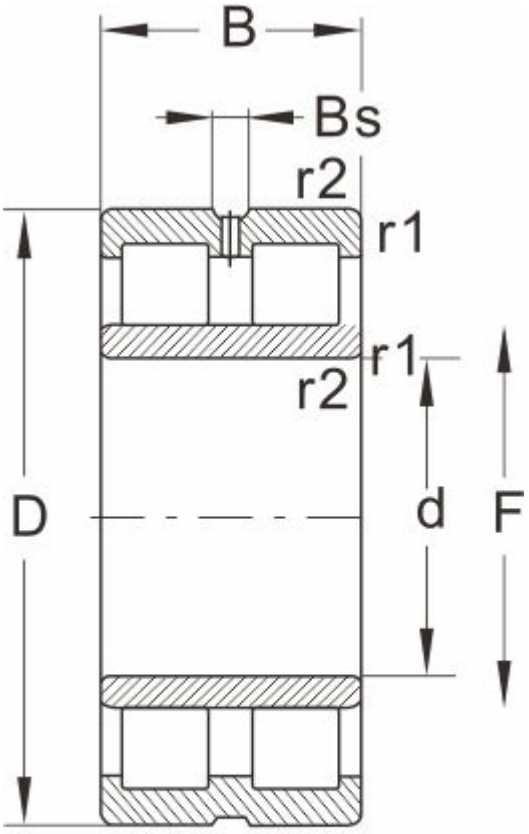

NNU...W33

型号	NNU326131/HB1
外形尺寸(mm)	
d	380
D	540
B	130
r1 r2 min	--
基本额定载荷(kN)	
动荷载	2010
静荷载	4300
极限速度(rpm)	
脂润滑	--
油润滑	1200
轴承尺寸	
E	--
F	428
Bs ≈	--
S ≈	4.9
重量 (kg)	100