NNU40/1000M/W33

产品尺寸参数

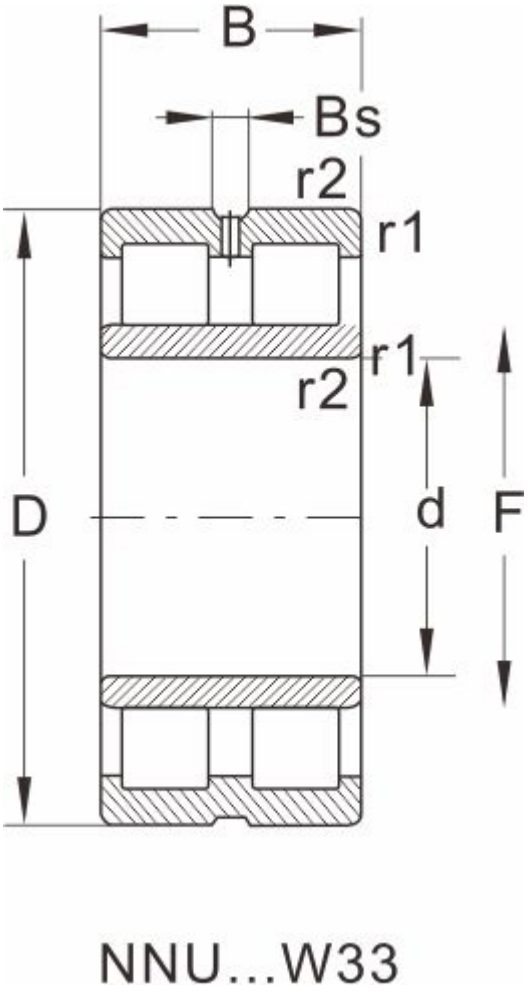

型号	NNU40/1000M/W33
外形尺寸(mm)	
d	1000
D	1420
B	412
r1 r2 min	--
基本额定载荷(kN)	
动荷载	15400
静荷载	38000
极限速度(rpm)	
脂润滑	--
油润滑	340
轴承尺寸	
E	--
F	1101
Bs ≈	22.3
S ≈	19.8
重量 (kg)	2000