NNU40/500K/M/W33

产品尺寸参数

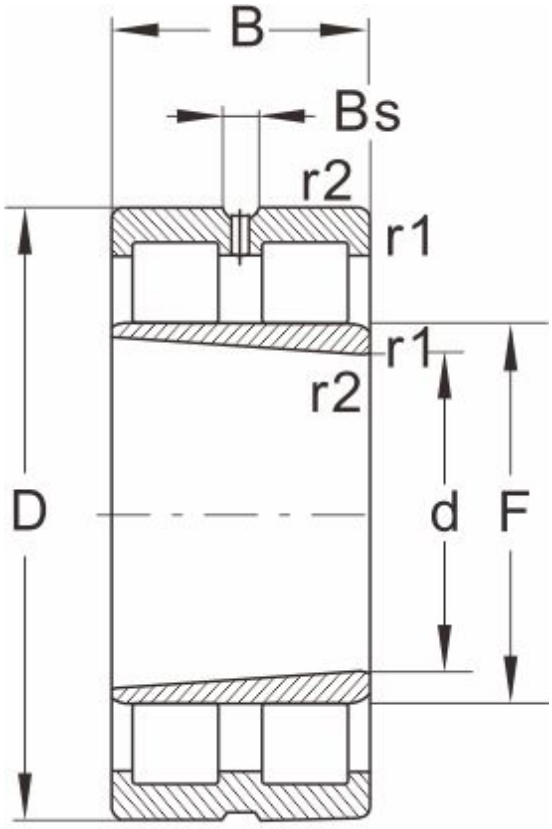

NNU...K/W33

型号	NNU40/500K/M/W33
外形尺寸(mm)	
d	500
D	720
B	218
r1 r2 min	--
基本额定载荷(kN)	
动荷载	4460
静荷载	10000
极限速度(rpm)	
脂润滑	--
油润滑	850
轴承尺寸	
E	--
F	553
Bs ≈	22.3
S ≈	7.7
重量 (kg)	287