NNU40/530K/M/W33

产品尺寸参数

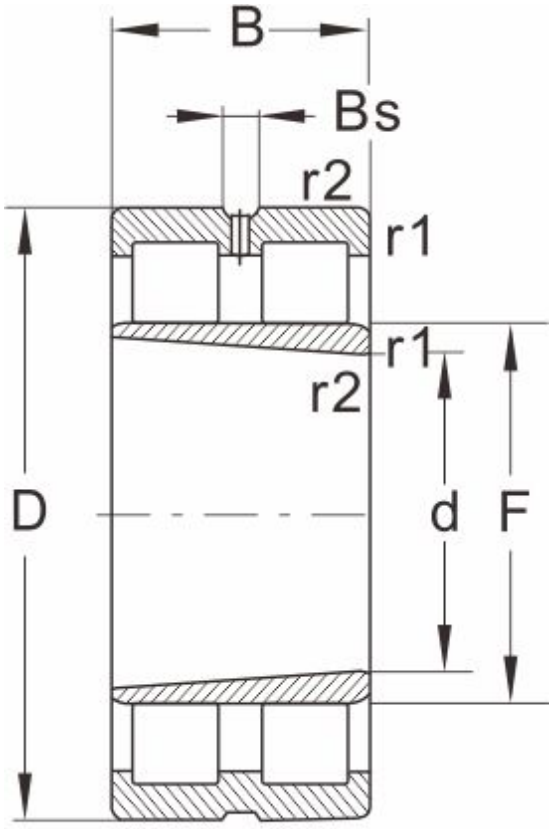

NNU...K/W33

型号	NNU40/530K/M/W33
外形尺寸(mm)	
d	530
D	780
B	250
r1 r2 min	--
基本额定载荷(kN)	
动荷载	5500
静荷载	12200
极限速度(rpm)	
脂润滑	--
油润滑	800
轴承尺寸	
E	--
F	591
Bs ≈	22.3
S ≈	9.9
重量 (kg)	420