NNU40/750M/W33

产品尺寸参数

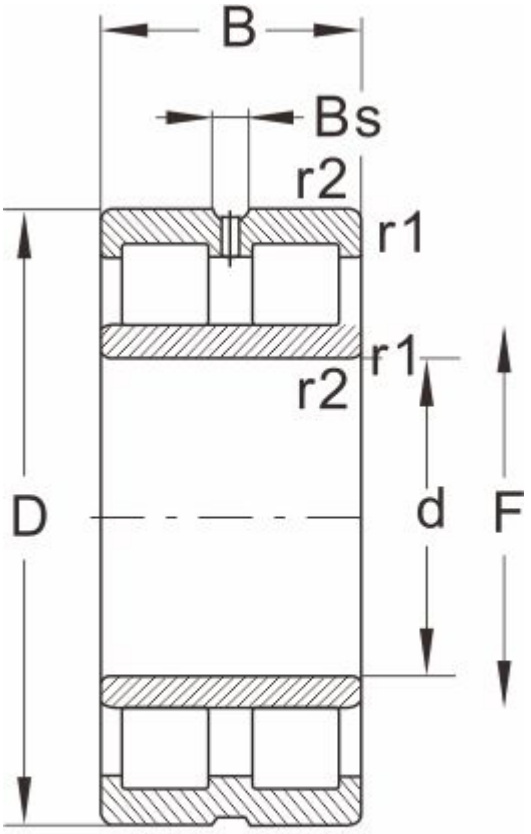

NNU...W33

型号	NNU40/750M/W33
外形尺寸(mm)	
d	750
D	1090
B	335
r1 r2 min	--
基本额定载荷(kN)	
动荷载	10200
静荷载	24000
极限速度(rpm)	
脂润滑	--
油润滑	500
轴承尺寸	
E	--
F	830
Bs ≈	22.3
S ≈	13.5
重量 (kg)	925