NNU40/800M/W33

产品尺寸参数

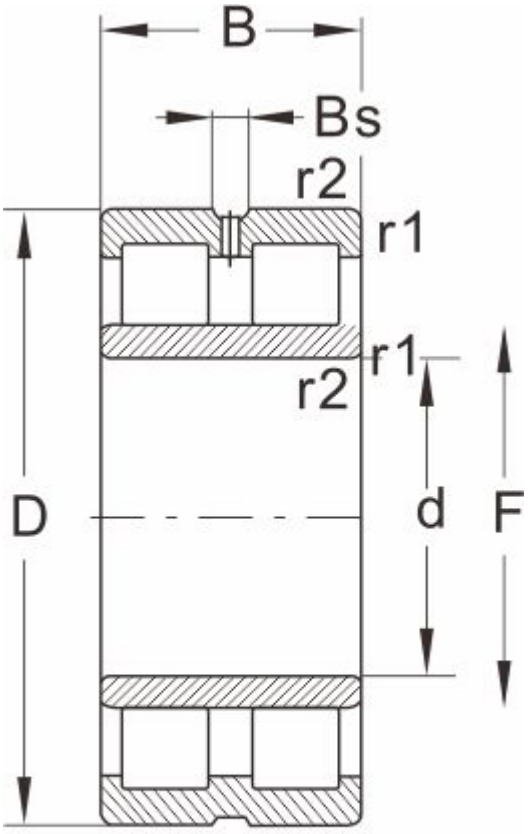

NNU...W33

型号	NNU40/800M/W33
外形尺寸(mm)	
d	800
D	1150
B	345
r1 r2 min	--
基本额定载荷(kN)	
动荷载	10800
静荷载	26000
极限速度(rpm)	
脂润滑	--
油润滑	480
轴承尺寸	
E	--
F	885
Bs ≈	22.3
S ≈	16.3
重量 (kg)	1140