NNU40/850M/W33

产品尺寸参数

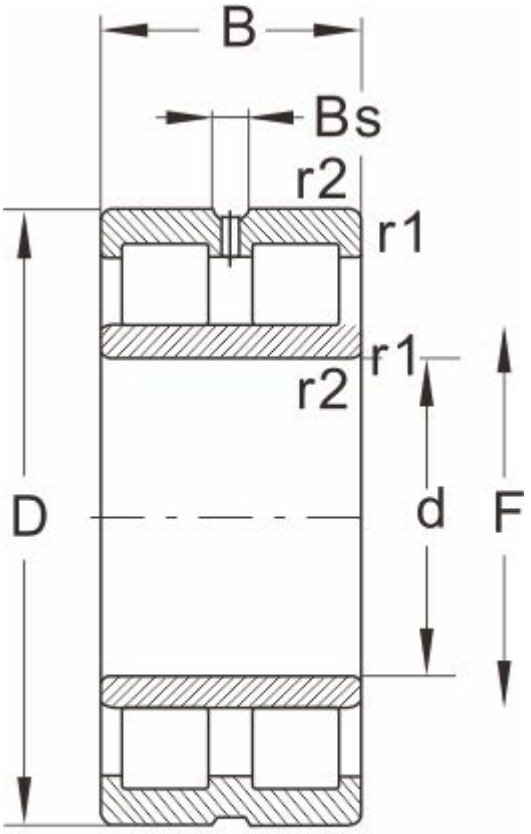

NNU...W33

型号	NNU40/850M/W33
外形尺寸(mm)	
d	850
D	1220
B	365
r1 r2 min	--
基本额定载荷(kN)	
动荷载	11700
静荷载	28500
极限速度(rpm)	
脂润滑	--
油润滑	430
轴承尺寸	
E	--
F	940
Bs ≈	22.3
S ≈	18.2
重量 (kg)	1340