NNU4072/M/W33

产品尺寸参数

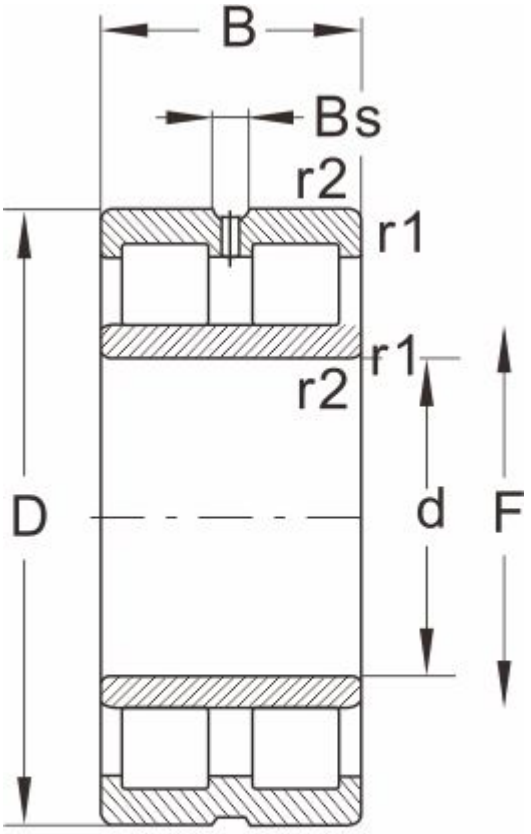

NNU...W33

型号	NNU4072/M/W33
外形尺寸(mm)	
d	360
D	540
B	180
r1 r2 min	--
基本额定载荷(kN)	
动荷载	2810
静荷载	5700
极限速度(rpm)	
脂润滑	--
油润滑	1200
轴承尺寸	
E	--
F	405
Bs ≈	16.7
S ≈	7.4
重量 (kg)	142