NNU4084M/W33

产品尺寸参数

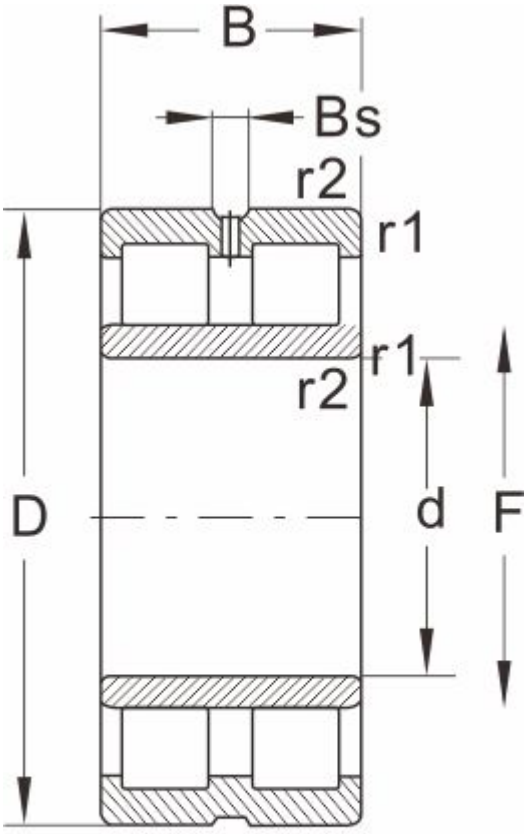

NNU...W33

型号	NNU4084M/W33
外形尺寸(mm)	
d	420
D	620
B	200
r1 r2 min	--
基本额定载荷(kN)	
动荷载	3520
静荷载	7500
极限速度(rpm)	
脂润滑	--
油润滑	950
轴承尺寸	
E	--
F	469
Bs ≈	16.7
S ≈	7.8
重量 (kg)	183