NNU4088K/M/W33

产品尺寸参数

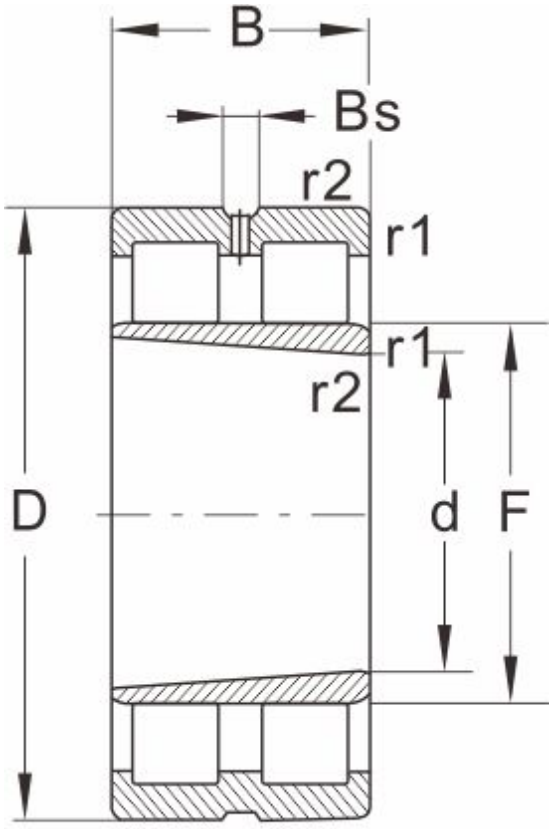

NNU...K/W33

型号	NNU4088K/M/W33
外形尺寸(mm)	
d	420
D	650
B	212
r1 r2 min	--
基本额定载荷(kN)	
动荷载	3910
静荷载	8300
极限速度(rpm)	
脂润滑	--
油润滑	950
轴承尺寸	
E	--
F	487
Bs ≈	22.3
S ≈	9.6
重量 (kg)	215