NNU41/600M/W33

产品尺寸参数

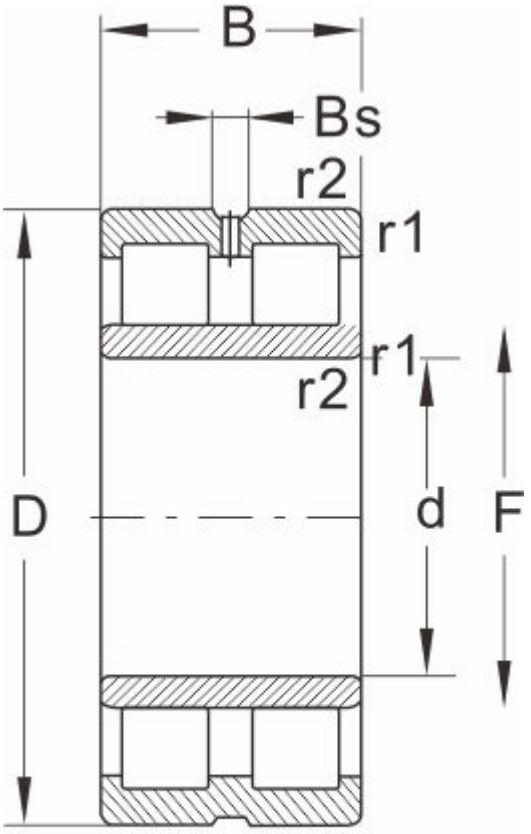

NNU...W33

型号	NNU41/600M/W33
外形尺寸(mm)	
d	600
D	980
B	375
r1 r2 min	--
基本额定载荷(kN)	
动荷载	9900
静荷载	21200
极限速度(rpm)	
脂润滑	--
油润滑	630
轴承尺寸	
E	--
F	699
Bs ≈	22.3
S ≈	18.5
重量 (kg)	1100