# NNU41/750M/W33

## 产品尺寸参数

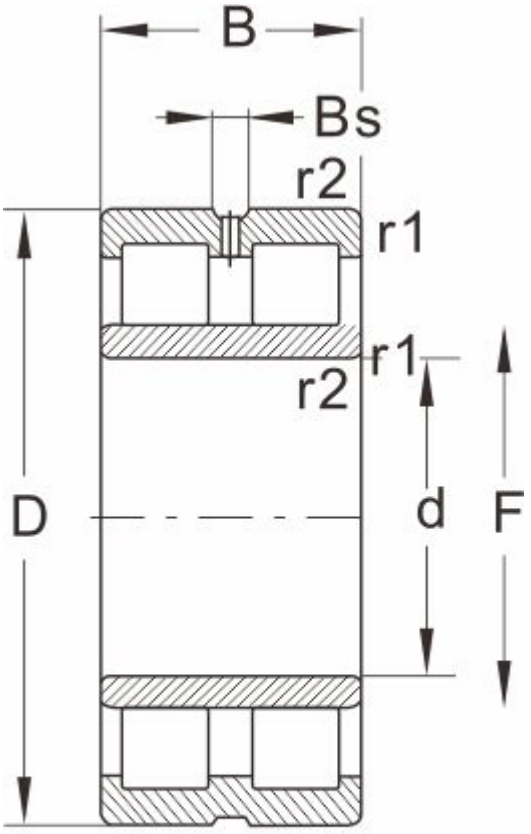


NNU...W33

| 型号 | NNU41/750M/W33 |
|---|---|
| 外形尺寸(mm) | |
| d | 750 |
| D | 1220 |
| B | 475 |
| r1 r2 min | -- |
| 基本额定载荷(kN) | |
| 动荷载 | 16100 |
| 静荷载 | 35500 |
| 极限速度(rpm) | |
| 脂润滑 | -- |
| 油润滑 | 450 |
| 轴承尺寸 | |
| E | -- |
| F | 871 |
| Bs ≈ | 22.3 |
| S ≈ | 19 |
| 重量 (kg) | 2230 |