NNU41/900K30/M/W33

产品尺寸参数

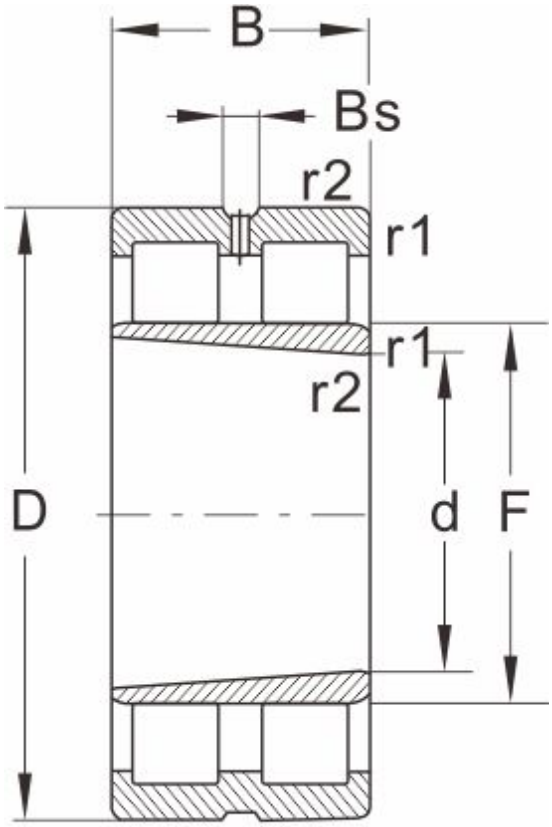

NNU...K/W33

型号	NNU41/900K30/M/W33
外形尺寸(mm)	
d	900
D	1420
B	515
r1 r2 min	--
基本额定载荷(kN)	
动荷载	22000
静荷载	47500
极限速度(rpm)	
脂润滑	--
油润滑	360
轴承尺寸	
E	--
F	1032
Bs ≈	22.3
S ≈	27.6
重量 (kg)	3180