NNU41/950K30/M/W33

产品尺寸参数

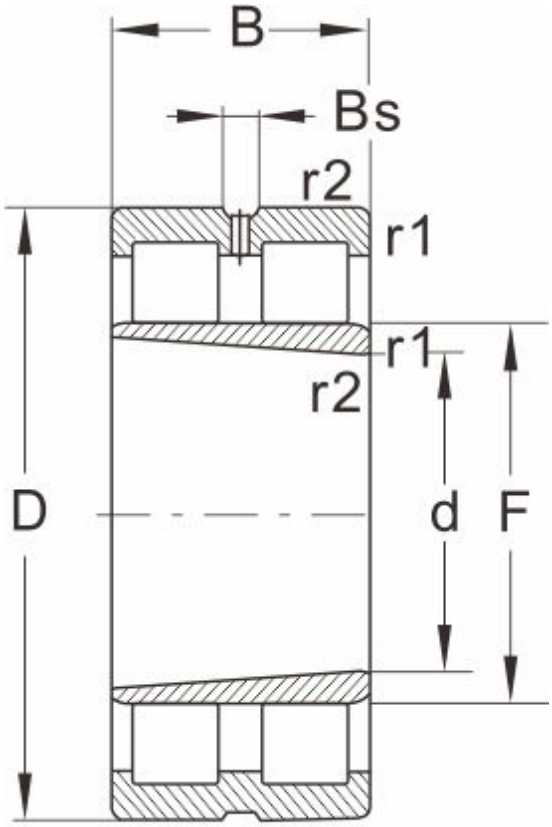

NNU...K/W33

型号	NNU41/950K30/M/W33
外形尺寸(mm)	
d	950
D	1500
B	545
r1 r2 min	--
基本额定载荷(kN)	
动荷载	25500
静荷载	5700
极限速度(rpm)	
脂润滑	--
油润滑	340
轴承尺寸	
E	--
F	1092
Bs ≈	22.3
S ≈	23.2
重量 (kg)	3830