NNU4176M

产品尺寸参数

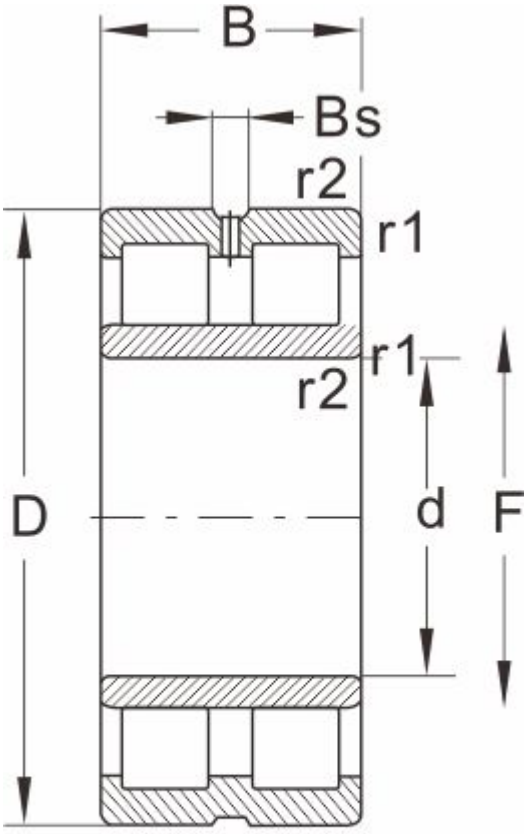

NNU...W33

型号	NNU4176M
外形尺寸(mm)	
d	380
D	620
B	243
r1 r2 min	--
基本额定载荷(kN)	
动荷载	4290
静荷载	8500
极限速度(rpm)	
脂润滑	--
油润滑	1100
轴承尺寸	
E	--
F	442
Bs ≈	--
S ≈	7.4
重量 (kg)	285