NNU4180K30/M/W33

产品尺寸参数

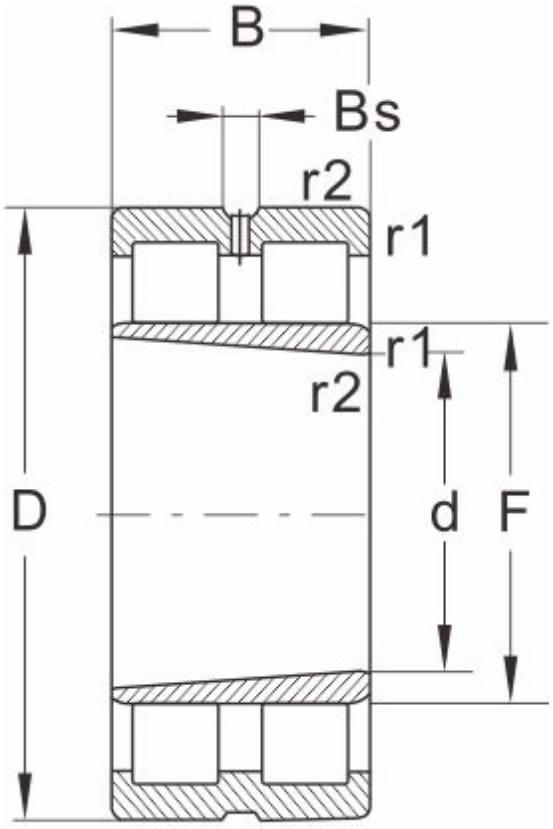

NNU...K/W33

型号	NNU4180K30/M/W33
外形尺寸(mm)	
d	400
D	650
B	250
r1 r2 min	--
基本额定载荷(kN)	
动荷载	4730
静荷载	9500
极限速度(rpm)	
脂润滑	--
油润滑	1000
轴承尺寸	
E	--
F	463
Bs ≈	16.7
S ≈	7.5
重量 (kg)	325