NNU4184/316275

产品尺寸参数

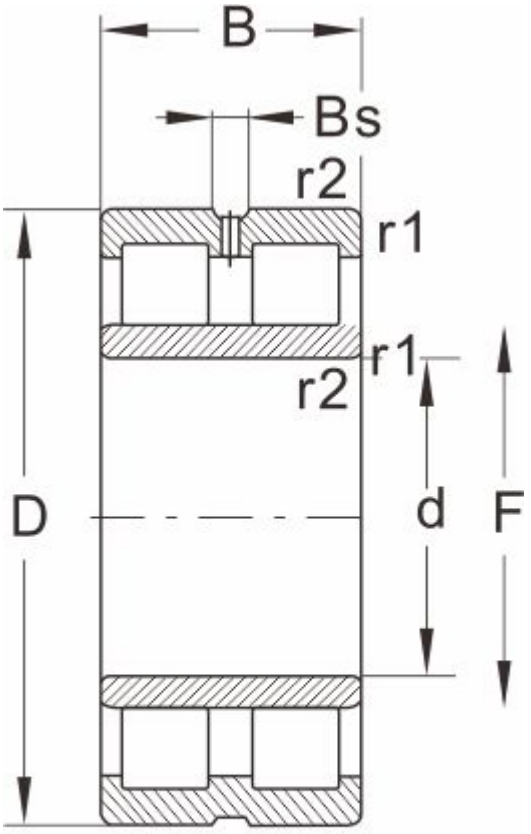

NNU...W33

型号	NNU4184/316275
外形尺寸(mm)	
d	420
D	700
B	280
r1 r2 min	--
基本额定载荷(kN)	
动荷载	5500
静荷载	11400
极限速度(rpm)	
脂润滑	--
油润滑	950
轴承尺寸	
E	--
F	497
Bs ≈	16.7
S ≈	12.2
重量 (kg)	440