NNU4188M/W33

产品尺寸参数

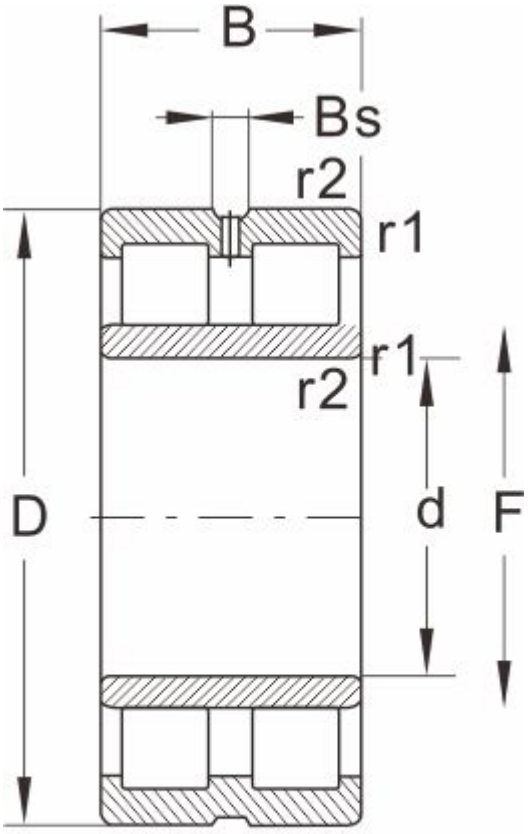

NNU...W33

型号	NNU4188M/W33
外形尺寸(mm)	
d	420
D	720
B	280
r1 r2 min	--
基本额定载荷(kN)	
动荷载	5720
静荷载	11800
极限速度(rpm)	
脂润滑	--
油润滑	900
轴承尺寸	
E	--
F	511
Bs ≈	22.3
S ≈	10.8
重量 (kg)	450