NNU4192M

产品尺寸参数

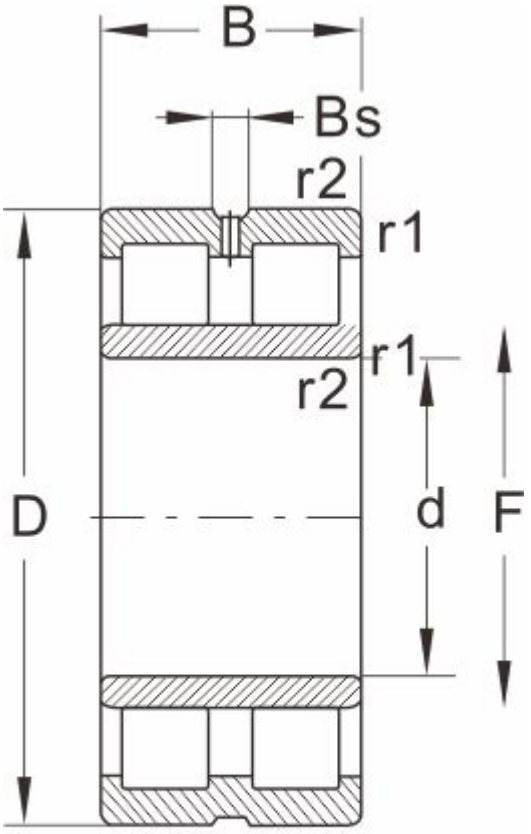

NNU...W33

型号	NNU4192M
外形尺寸(mm)	
d	460
D	760
B	300
r1 r2 min	--
基本额定载荷(kN)	
动荷载	6440
静荷载	12900
极限速度(rpm)	
脂润滑	--
油润滑	850
轴承尺寸	
E	--
F	537
Bs ≈	--
S ≈	12.8
重量 (kg)	535