NNU4884K/W33

产品尺寸参数

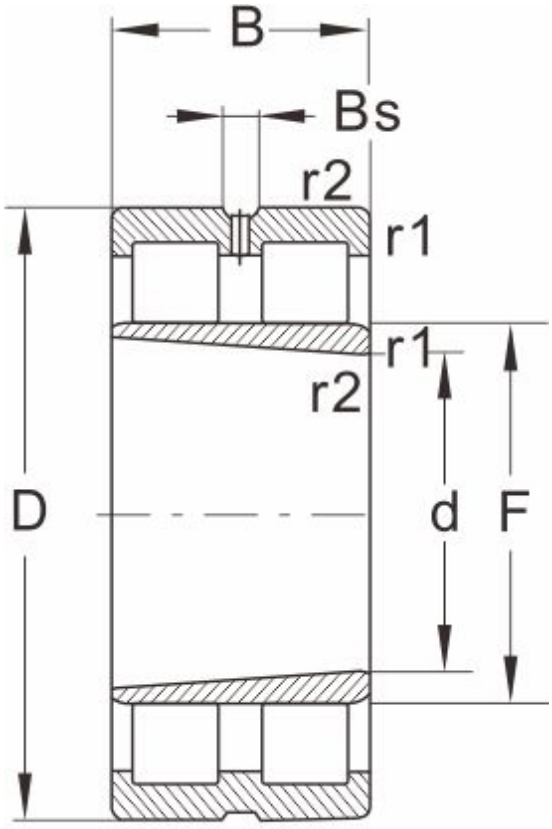

NNU...K/W33

型号	NNU4884K/W33
外形尺寸(mm)	
d	420
D	520
B	100
r1 r2 min	--
基本额定载荷(kN)	
动荷载	990
静荷载	2850
极限速度(rpm)	
脂润滑	--
油润滑	1200
轴承尺寸	
E	--
F	451
Bs ≈	16.7
S ≈	3.5
重量 (kg)	48