# NNU4892K/W33

## 产品尺寸参数

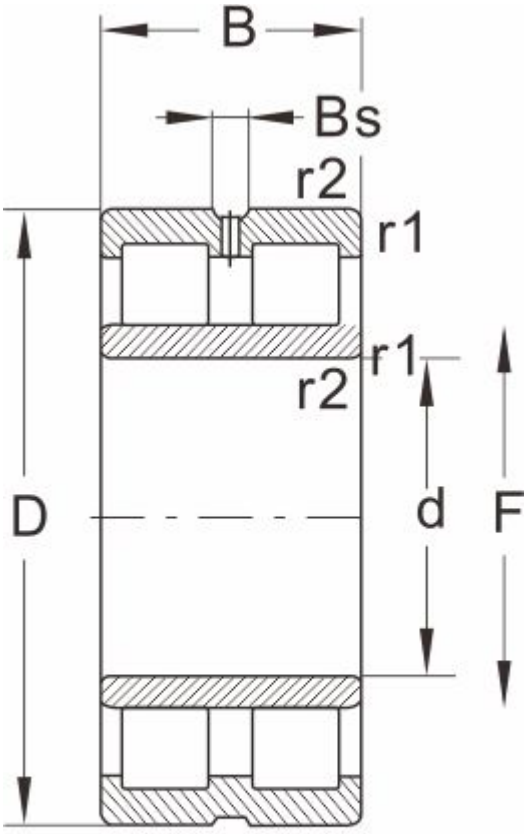


NNU...W33

| 型号 | NNU4892K/W33 |
|---|---|
| 外形尺寸(mm) | |
| d | 460 |
| D | 580 |
| B | 118 |
| r1 r2 min | -- |
| 基本额定载荷(kN) | |
| 动荷载 | 1190 |
| 静荷载 | 3250 |
| 极限速度(rpm) | |
| 脂润滑 | -- |
| 油润滑 | 1100 |
| 轴承尺寸 | |
| E | -- |
| F | 497 |
| Bs ≈ | 16.7 |
| S ≈ | 5.2 |
| 重量 (kg) | 75 |