NNUP4964B/HB1/W33

产品尺寸参数

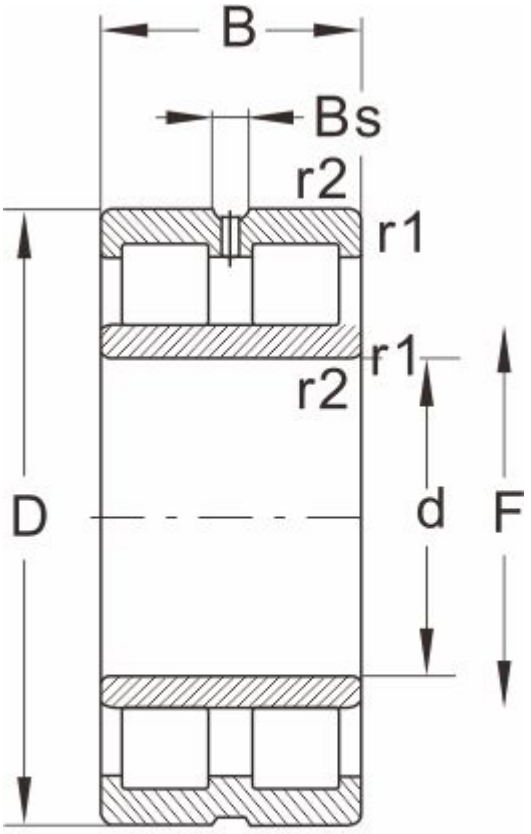

NNU...W33

型号	NNUP4964B/HB1/W33
外形尺寸(mm)	
d	320
D	440
B	118
r1 r2 min	--
基本额定载荷(kN)	
动荷载	1020
静荷载	2360
极限速度(rpm)	
脂润滑	--
油润滑	1600
轴承尺寸	
E	--
F	--
Bs ≈	--
S ≈	--
重量 (kg)	55.5