NU202E

产品尺寸参数

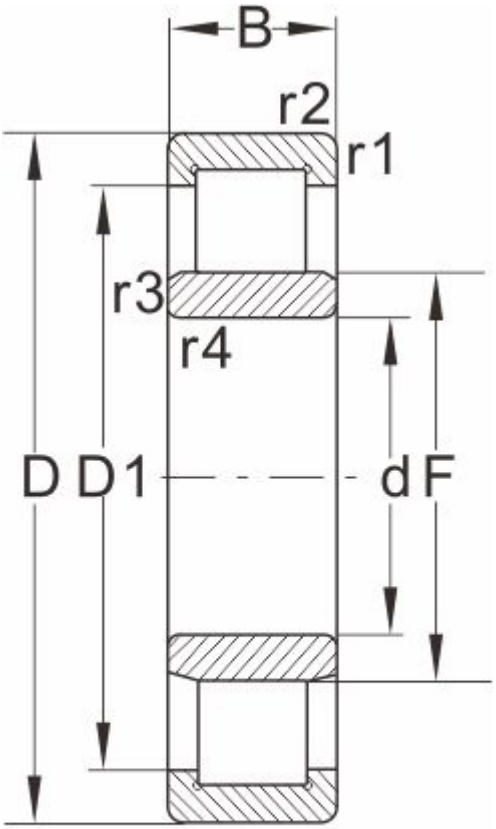

NU...

型号	NU202E
外形尺寸	
d	15
D	35
B	11
r1 r2 min	0.6
r3 r4 min	0.3
S ≈	1
额定负荷	
动负荷	12.7
静负荷	10.4
极限速度	
脂润滑	18000
油润滑	22000
轴承尺寸	
E	--
F	19.3
d1 ≈	--
D1 ≈	27.8
斜挡圈	
B2	--
B3	--
重量	
轴承	0.047
斜挡圈	--