NU206E

产品尺寸参数

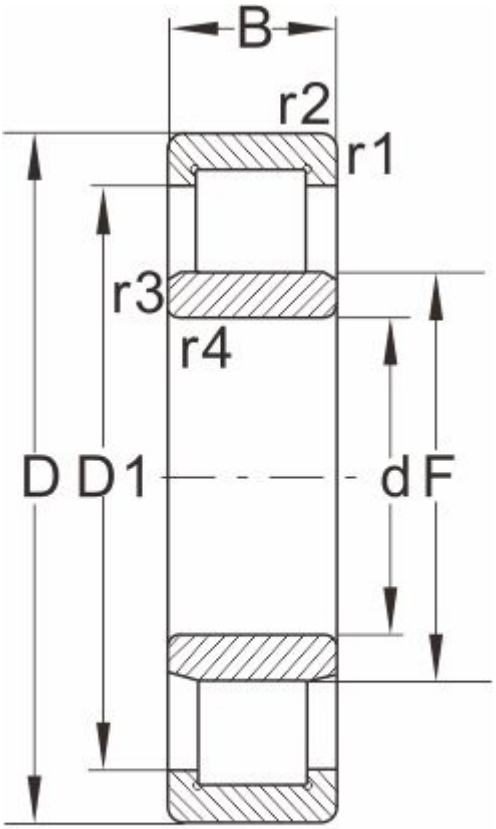

NU...

型号	NU206E
外形尺寸	
d	30
D	62
B	16
r1 r2 min	1
r3 r4 min	0.6
S ≈	1.4
额定负荷	
动负荷	39
静负荷	37.5
极限速度	
脂润滑	9500
油润滑	12000
轴承尺寸	
E	--
F	37.5
d1 ≈	--
D1 ≈	52
斜挡圈	
B2	--
B3	--
重量	
轴承	0.21
斜挡圈	--