NU2305E

产品尺寸参数

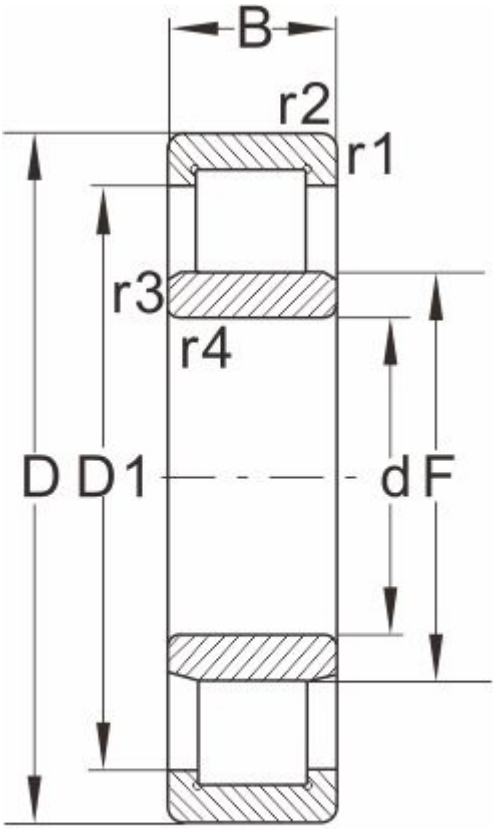

NU...

型号	NU2305E
外形尺寸	
d	25
D	62
B	24
r1 r2 min	1.1
r3 r4 min	1.1
S ≈	1.9
额定负荷	
动负荷	57
静负荷	56
极限速度	
脂润滑	9500
油润滑	12000
轴承尺寸	
E	--
F	34
d1 ≈	--
D1 ≈	50.1
斜挡圈	
B2	--
B3	--
重量	
轴承	0.35
斜挡圈	--