NU303E

产品尺寸参数

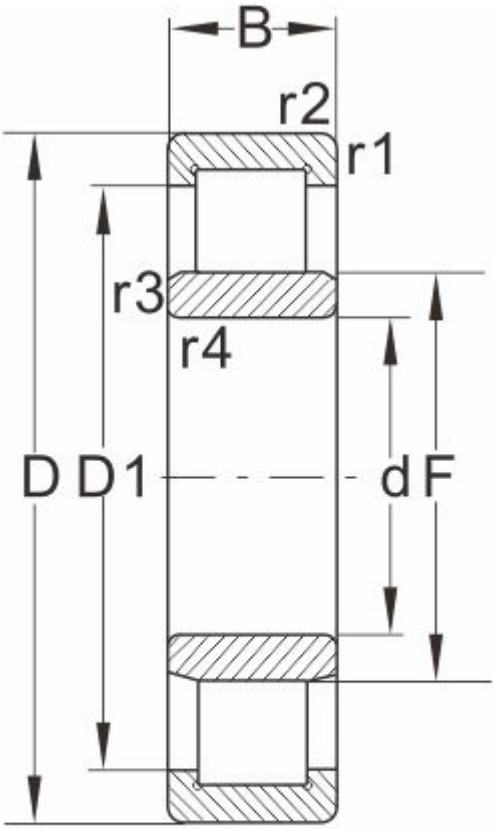

NU...

型号	NU303E
外形尺寸	
d	17
D	47
B	14
r1 r2 min	1.1
r3 r4 min	0.6
S ≈	1.2
额定负荷	
动负荷	25.5
静负荷	21.2
极限速度	
脂润滑	13000
油润滑	16000
轴承尺寸	
E	--
F	24.2
d1 ≈	--
D1 ≈	36.8
斜挡圈	
B2	--
B3	--
重量	
轴承	0.12
斜挡圈	--