NU305E

产品尺寸参数

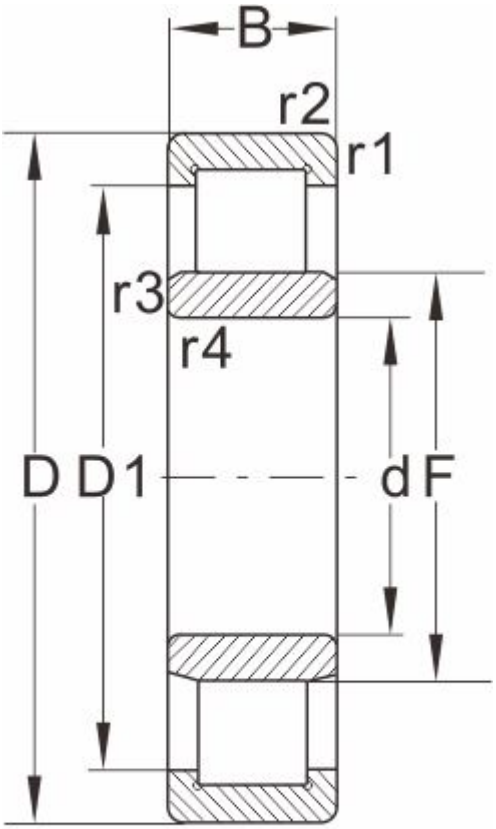

NU...

型号	NU305E
外形尺寸	
d	25
D	62
B	17
r1 r2 min	1.1
r3 r4 min	1.1
S ≈	1.5
额定负荷	
动负荷	41.5
静负荷	37.5
极限速度	
脂润滑	9500
油润滑	12000
轴承尺寸	
E	--
F	34
d1 ≈	--
D1 ≈	50.1
斜挡圈	
B2	--
B3	--
重量	
轴承	0.245
斜挡圈	--