NU306E

产品尺寸参数

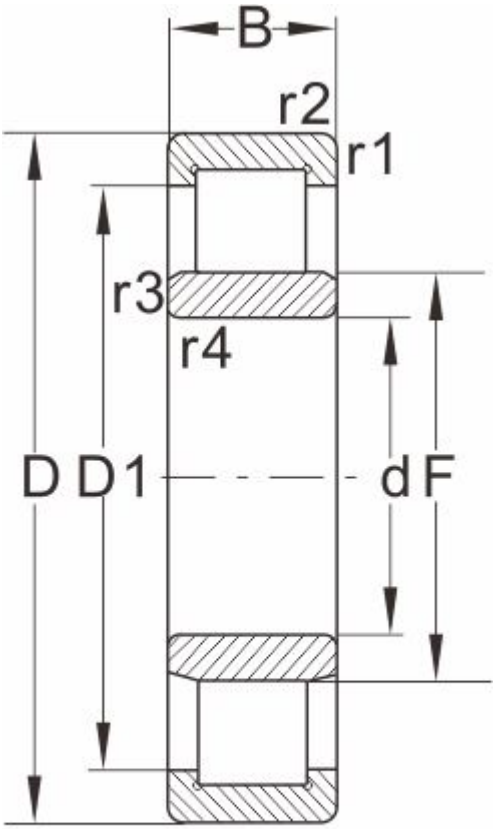

NU...

型号	NU306E
外形尺寸	
d	30
D	72
B	19
r1 r2 min	1.1
r3 r4 min	1.1
S ≈	1.9
额定负荷	
动负荷	51
静负荷	48
极限速度	
脂润滑	8500
油润滑	10000
轴承尺寸	
E	--
F	40.5
d1 ≈	--
D1 ≈	58.3
斜挡圈	
B2	--
B3	--
重量	
轴承	0.37
斜挡圈	--