NU405M

产品尺寸参数

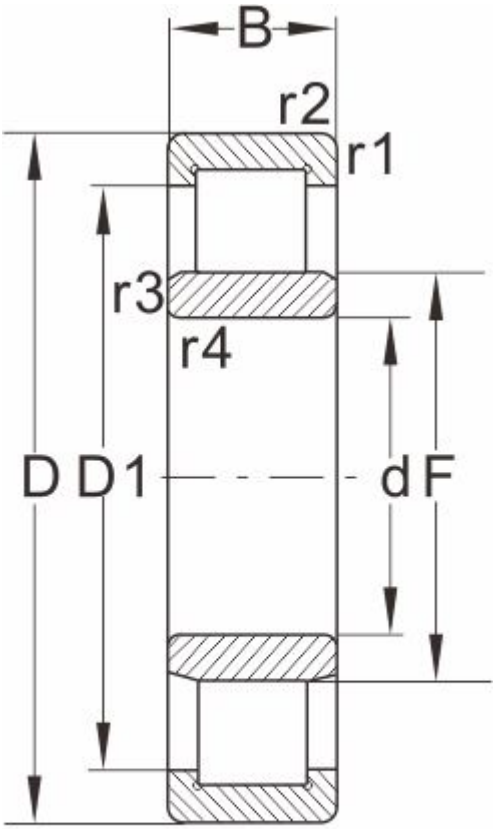

NU...

型号	NU405M

外形尺寸

d	25
D	80
B	21
r1 r2 min	1.5
r3 r4 min	1.5
S ≈	2.2

额定负荷

动负荷	45
静负荷	38

极限速度

脂润滑	8500
油润滑	10000

轴承尺寸

E	--
F	38.8
d1 ≈	--
D1 ≈	58.4

斜挡圈

B2	--
B3	--

重量

轴承	0.625
斜挡圈	--