NUP307E

产品尺寸参数

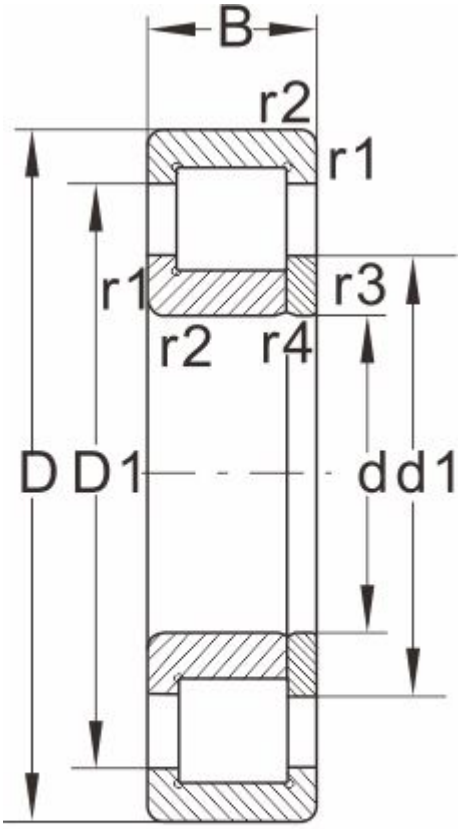

NUP...

型号	NUP307E
外形尺寸	
d	35
D	80
B	21
r1 r2 min	1.5
r3 r4 min	1.1
S ≈	--
额定负荷	
动负荷	64
静负荷	63
极限速度	
脂润滑	7500
油润滑	9000
轴承尺寸	
E	--
F	46.2
d1 ≈	51.2
D1 ≈	65.7
斜挡圈	
B2	--
B3	--
重量	
轴承	0.485
斜挡圈	--