NUP3208M

产品尺寸参数

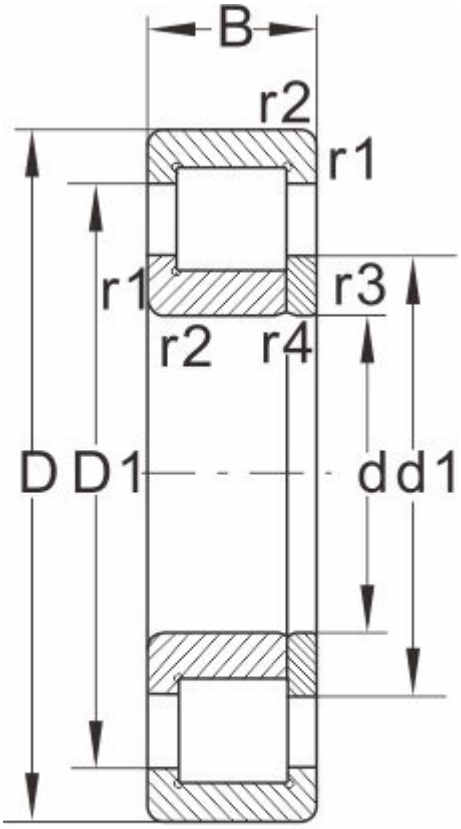

NUP...

型号	NUP3208M
外形尺寸	
d	40
D	80
B	30.2
r1 r2 min	1.1
r3 r4 min	1.1
S ≈	3
额定负荷	
动负荷	57
静负荷	98.1
极限速度	
脂润滑	7500
油润滑	8900
轴承尺寸	
E	--
F	49.3
d1 ≈	--
D1 ≈	--
斜挡圈	
B2	--
B3	--
重量	
轴承	0.73
斜挡圈	--