# NUP407M

## 产品尺寸参数

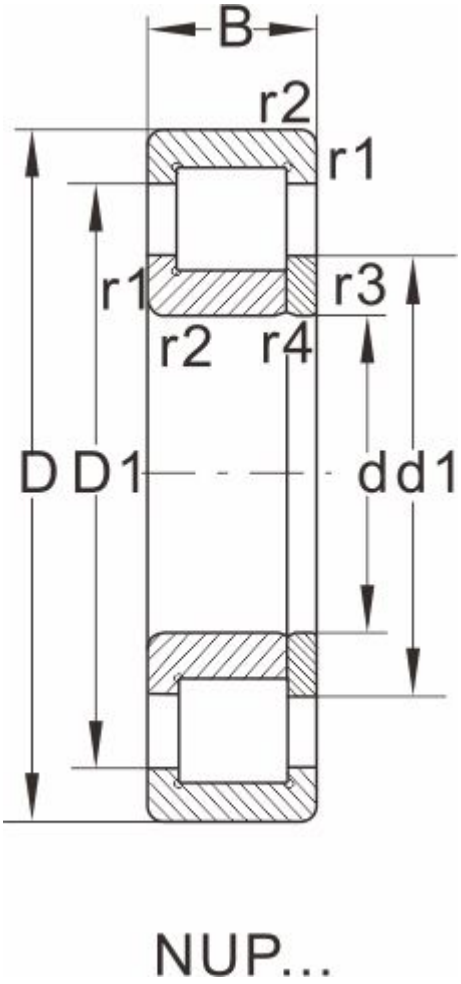


| 型号 | NUP407M |
|---|---|
| 外形尺寸 | |
| d | 35 |
| D | 100 |
| B | 25 |
| r1 r2 min | 1.5 |
| r3 r4 min | 1.5 |
| S ≈ | -- |
| 额定负荷 | |
| 动负荷 | 75 |
| 静负荷 | 69.5 |
| 极限速度 | |
| 脂润滑 | 6300 |
| 油润滑 | 7500 |
| 轴承尺寸 | |
| E | -- |
| F | 53 |
| d1 ≈ | 59 |
| D1 ≈ | 77.6 |
| 斜挡圈 | |
| B2 | -- |
| B3 | -- |
| 重量 | |
| 轴承 | 1.05 |
| 斜挡圈 | -- |